UFG

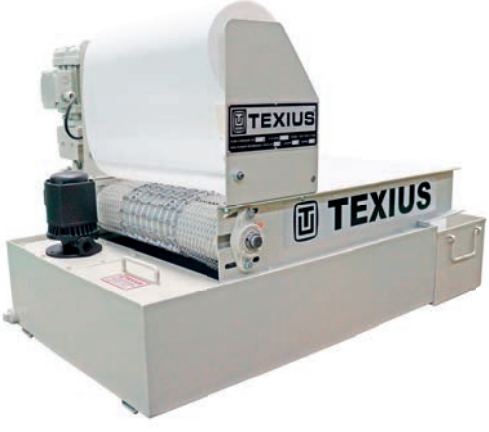

UFG	CAPACIDADE RESERV. (L)	LARGURA PAPEL	VAZÃO L/HORA *	A	B	C	D	E	F	G	H	I	J	K	L
0,3 m²	111	500	4000	900	710	850	150	225	360	200	210	250	640	201	788
0,5 m²	191	700	6500	1000	745	910	150	260	395	280	240	300	840	236	988
0,7 m²	249	700	8700	1300	950	1200	150	260	395	280	240	300	840	236	988
1,0 m²	415	700	14250	1700	835	1620	190	310	485	280	290	350	880	286	1028
1,5 m²	597	1000	20000	1820	835	1700	190	310	485	320	290	350	1180	286	1328
2,0 m²	762	1000	24000	2320	835	2200	190	310	485	320	290	350	1180	286	1328
3,0 m²	1091	1000	32000	3320	845	2200	200	310	495	320	290	350	1180	286	1328

* Valores aproximados para óleo de corte solúvel em água com uso de Papel Filtrante Texius UPF 25 g.
- A motobomba de retorno não acompanha o equipamento de filtragem.
- Deixar um desnível mínimo de 25mm entre o fundo do reservatório e a bomba de retorno.
- A Cota K é do apoio da bomba ao fundo do reservatório.

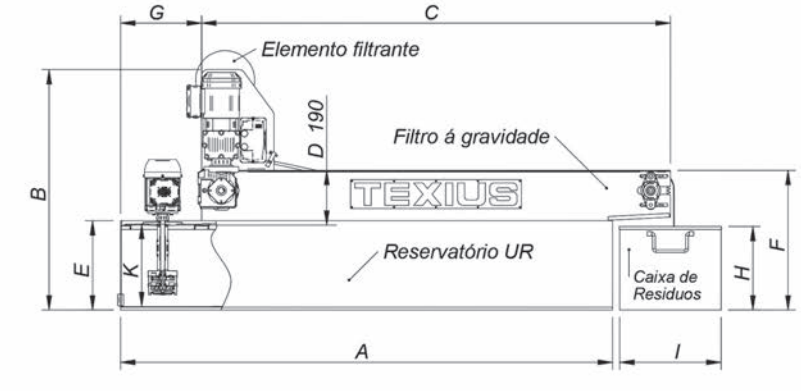

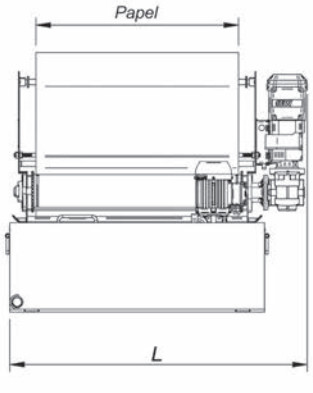

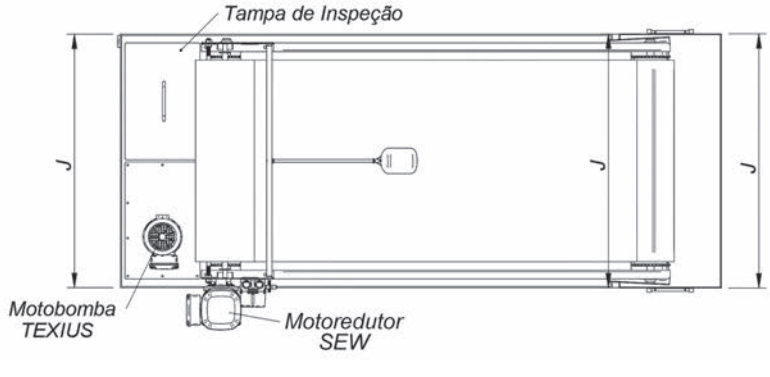

- **CARACTERÍSTICAS:**
- Chapa de Aço Carbono (Opcional Inox)
- Esteira em Aço Galvanizado (Opcional Inox)
- Acionamento por Chave de Nível (boia)
- Motoredutor SEW Trif. 220/380V ou 440 V 60 HZ
- Capacidade máxima de filtragem: 120 µ.